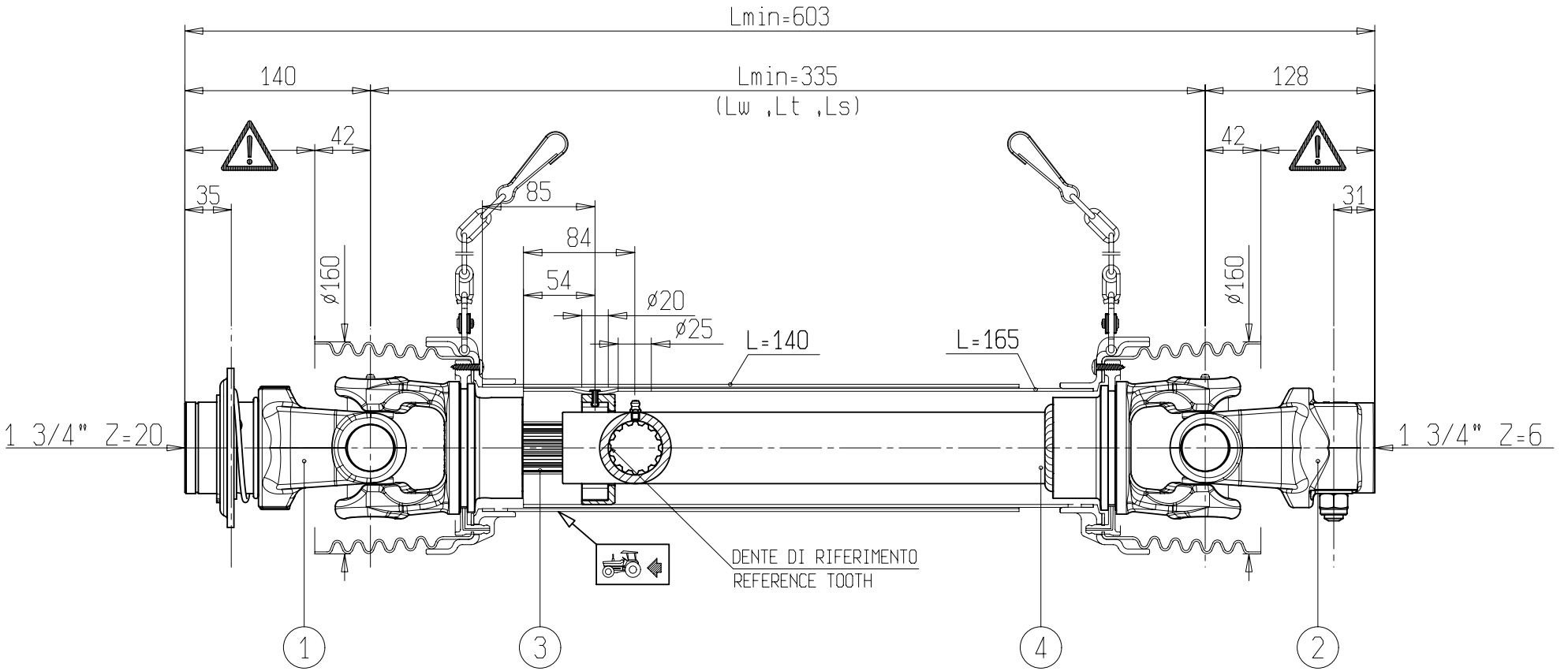

WARNING!

SECTIONS ⚠ OF THE ASSEMBLY MARKED ⚠ ARE NOT SHIELDED AND MUST BE SHIELDED BY AN INTERACTIVE GUARDING SYSTEM. BONDIOLI & PAVESI DECLINES RESPONSIBILITY IF PROPER GUARDS ARE NOT PROVIDED OR MAINTAINED.

1	CODICE *CODE* R10	LATO TRATTORE *TRACTOR SIDE*	LATO MACCHINA *IMPLEMENT SIDE*	TIPO-TYPE SFT-S8	CLIENTE / *CUSTOMER* 3600522 SAMSON AGRO A/S	RIF.CLIENTE / *CUSTOMER REF.*
2	CODICE *CODE* 016	34,9 / 93,5	34,9 / 93,5	DATA / *DATE* 12/1/09	DISEGNATO / *DESIGNED BY* D.Righetti	TIPO DI MACCHINA / *TYPE OF IMPLEMENT*
3	ø40 L=245			LUNGHEZZA MAX IN LAVORO *MAX WORKING LENGTH* Lw=425	STUDIO / *DESIGN* TRS8S033001	ORIGINE / *ORIGIN*
4	L=130	VELOCITA' MAX *MAX SPEED* 540 min^{-1}	M max 4000 Nm	LUNGHEZZA MAX TEMPORANEA *MAX TEMPORARY LENGTH* Lt=425	NOTE / *NOTES* SPEC.PER LUNGHEZZA, POS.4 E INGRASSAGGIO	CODICE / *CODE* DS8S033FXR10001 — REV.
				LUNGHEZZA MAX NON IN ROTAZIONE *MAX LENGTH AT STANDSTILL* Ls=425		

BONDIOLI & PAVESI

VIETATE LE RIPRODUZIONI NON AUTORIZZATE TOUTE REPRODUCTION NON AUTORISEE EST INTERDITE REPRODUCTION NOT PERMITTED NICHT GENEHMIGTE VERVIELFAELTIGUNGEN SIND UNZULAESSIG PROHIBIDA LA RIPRODUCCION NO AUTORIZADA